La seule chose que nous concevons, c'est tout.

Videz votre esprit, soyez sans forme, comme de l'eau.
--Bruce Lee

Water Drop Design

## Quoi de neuf?

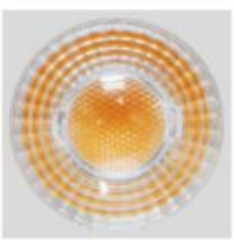

ÉPI CREE
SDCM<3, haute consistance lumineuse
90 lm/W, 50 % d'économie d'énergie
IRC 95 disponible

TIGRE POINTU
Gamme de couleurs 2000-3000K
IRC 90+

LENTILLE CAMÉTA
Haute transparence
Même la lumière
Protéger l'œil humain

Accessoires riches
Obtenez divers effets de lumière + faible UGR + lèche-mur, etc.
avec 5 types d'anneaux de lampe

Conception brevetée en forme de goutte d'eau
Unicité protégée par un design breveté

Technologie autonettoyante, non coût de maintenance

5000045

## Comment les gouttes d'eau vous serviront-elles ?

Éclairage d'accentuation précis et variable dans le secteur des magasins et du commerce de détail. • Gradation : gradation Triac ou sans gradation • Solution anti-éblouissante CAMETA • Haute efficacité : >90 lm/W, classe énergétique A+ • Conception de pilote intégré, circuit isolé, PF élevé 0,95 • Refroidissement passif obtenu grâce à une conception thermique innovante • Remplacement des halogénures métalliques : de 20W-70W • Démarrage instantané, respectueux de l'environnement • Puces spéciales pour boulangerie, vêtements, produits frais et musées, etc. • Accessoires riches pour créer différents effets d'éclairage.

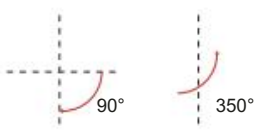


Paramètres

| Puissance | Tension d'entrée | CCT | Efficacité de sortie lumineuse | CRI | Facteur de puissance | Angle du faisceau | | Intensité variable |
|---|---|---|---|---|---|---|---|---|
| 10W | 110-130V | 3000K | 850 | 85 ml/w | 82 | 0,95 | 24°,38°,60° | Oui |
| 15W | 110-130V | 3000K | 1300 | 87 ml/w | 82 | 0,95 | 15,24 °° ,38°,60° | Oui |
| 22W | 110-130V | 3000K | 2000 | 90 ml/w | 82 | 0,95 | 15,24 °° ,38°,60° | Oui |
| 35W | 110-130V | 3000K | 3100 | 90 ml/w | 82 | 0,95 | 24°,40°,60° | Oui |
| 38W | 110-130V | 3000K | 3600 | 95 ml/w | 82 | 0,95 | 24°,40°,60° | Oui |

• 2 700 K/4 000 K/5 000 K et CRI90+ élevé disponible •
Couleur de finition blanc/noir/argent disponible

## Schéma d'un éclairage sur rail LED unique en forme de goutte d'eau

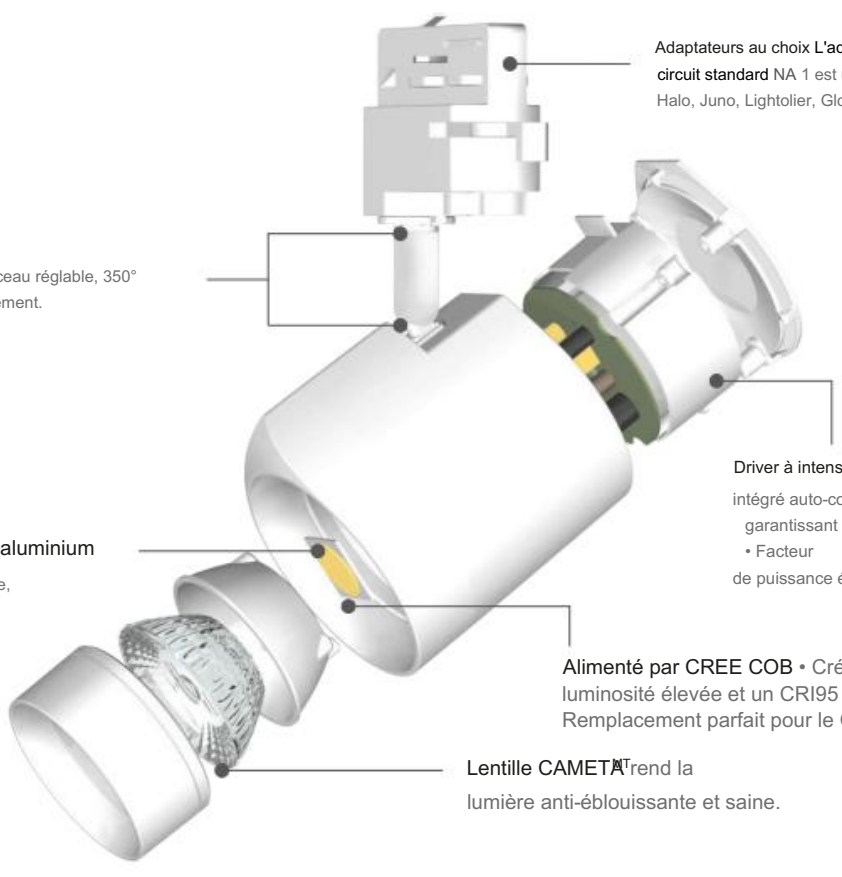

Adaptateurs au choix L'adaptateur de circuit standard NA 1 est universel, compatible avec Halo, Juno, Lightolier, Global, etc.

Conception unique Invisible et tendance, direction du faisceau réglable, 350° horizontalement, 90° verticalement.

Driver à intensité variable • Driver intégré auto-conçu avec des composants de marque, garantissant une longue durée de vie de la lampe. • Facteur de puissance élevé supérieur à 0,95

Nouveau thermique en aluminium
Conductivité thermique élevée, Tc 63°C @Ta 25°C

Alimenté par CREE COB • Crée une luminosité élevée et un CRI95 élevé, • Remplacement parfait pour le CDM 20 W/35 W.

Lentille CAMETA Trend la lumière anti-éblouissante et saine.

## Accessoires

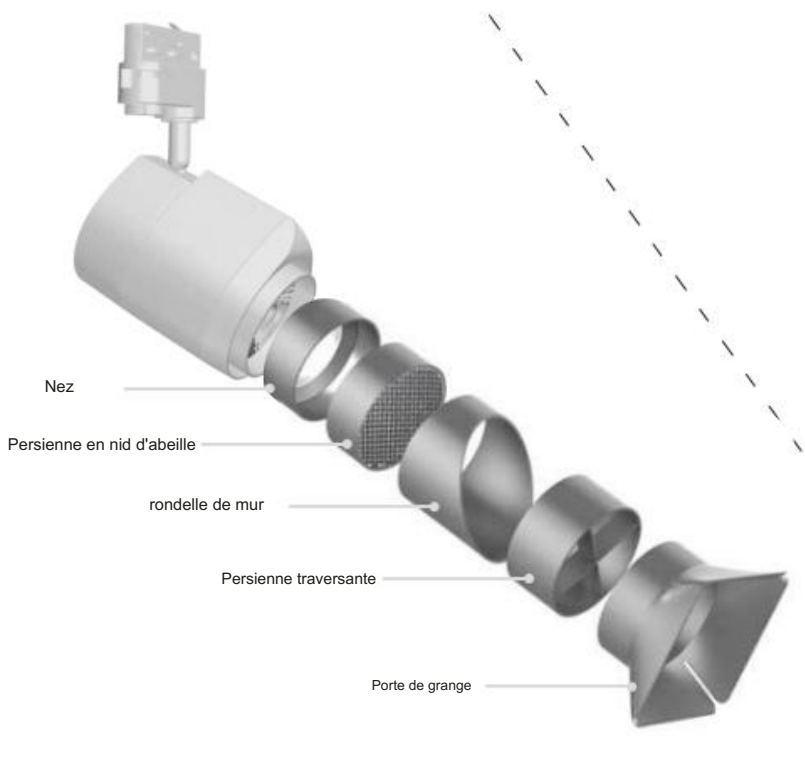


## Technologie avancée de dissipation thermique

Conception de structure de dissipation thermique positive

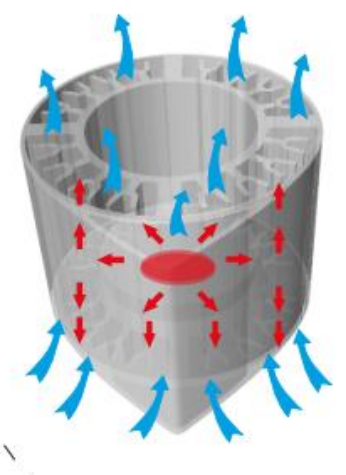

LUMINAIRE Galarneau