Éclairage encastré

ENDROITS SECS | 30° PIVOTANTE/ DIRECTIONNEL* | À FAIBLE ÉBLOUISSEMENT | Intertek | IC CERTIFIÉ**

Offrant un style contemporain et fonctionnel à tout espace, la série MSL est disponible dans différents styles et fonctionnalités. Encadrés par une finition à revêtement en poudre, ces luminaires à haut rendement fournissent une lumière pure et à faible éblouissement. Disponible en version standard ou avec source lumineuse dirigeable*.

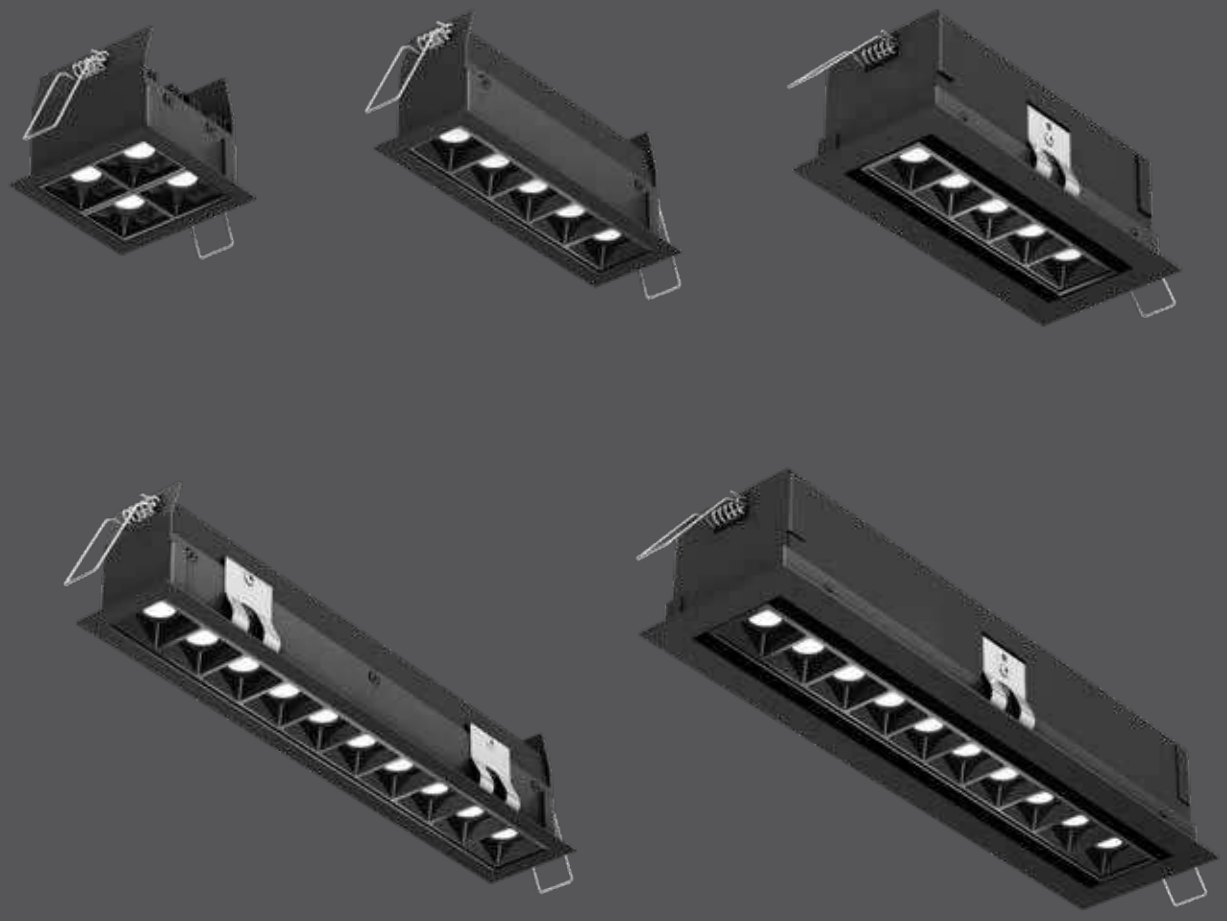

*Modèles MSL5G-3K et MSL10G-3K uniquement

**Modèles MSL4-3K, MSL5G-3K et MSL10G-3K uniquement

Modèle	Taille	Watts	Lumens livrés	Lumens DEL	IRC	T° Couleur	Tension
MSL4-3K	3"	11 W	600 lm	880 lm	90	3000 K	120 V
MSL5-3K	7"	13 W	800 lm	1100 lm	90	3000 K	120 V
MSL5G-3K	7"	13 W	800 lm	1100 lm	90	3000 K	120 V
MSL10-3K	13"	26 W	1700 lm	2200 lm	90	3000 K	120 V
MSL10G-3K	13"	26 W	1700 lm	2200 lm	90	3000 K	120 V

Caractéristiques

Luminaire encastré DEL avec boîte de connexion avec transformateur intégré
Peut être enchaîné
Performance et durée de vie supérieures
Source de lumière régressée
Émission de chaleur minimale
Construction en aluminium
Pivotant à 30 degrés (modèles MSL5G et MSL10G uniquement)
Certifié IC* (modèles MSL4, MSL5G, et MSL10G uniquement)
À faible éblouissement
Convient aux endroits secs
Veuillez vous référer à notre site internet pour la liste des gradateurs compatibles
Garantie de 5 ans

Accessoires

RFP-MSL4
Gabarit de perçage pour MSL4

RFP-MSL5
Gabarit de perçage pour MSL5

RFP-MSL5G
Gabarit de perçage pour MSL5G

RFP-MSL10
Gabarit de perçage pour MSL10

RFP-MSL10G
Gabarit de perçage pour MSL10G

MSL4-3K 2-3/4" x 2-3/4"

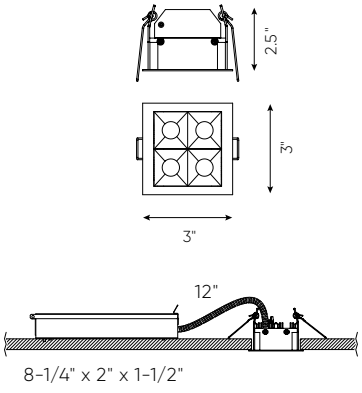

MSL5-3K 5-1/2" x 1-5/8"

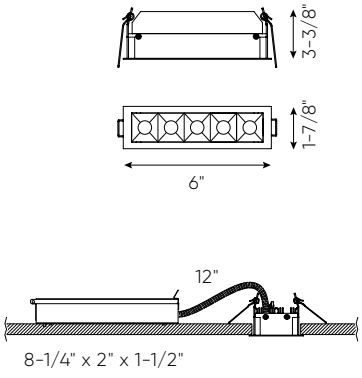

Fini

- **AWH** Blanc
- **BK** Noir

Exemple de commande

MSL5G-3K-BK
Encastré MSL5G-3K 7" dans un fini noir

Note
Pour d'autres finis et/ou températures de couleurs, veuillez contacter votre représentant DALS. À noter que les commandes spéciales auront un délais de livraison d'au moins 12 semaines et qu'il pourrait y avoir une quantité minimum requise.

MSL5G-3K 6-3/8" x 2-3/4"

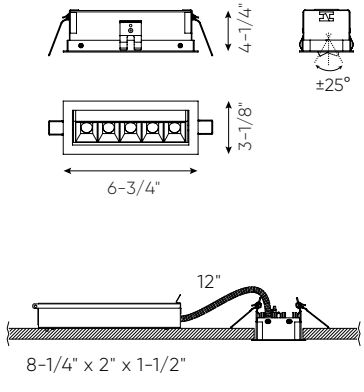

MSL10-3K 10-3/4" x 1-5/8"

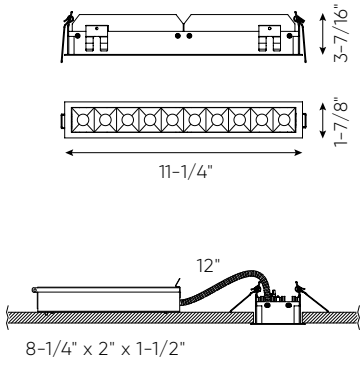
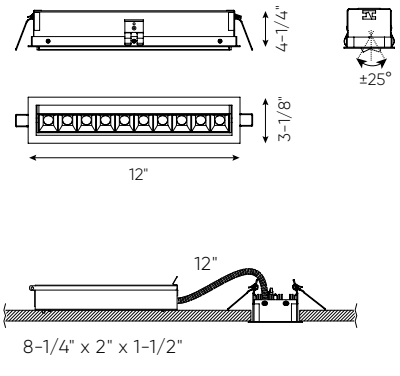
MSL10G-3K 11-1/2" x 2-3/4"